(1:20)

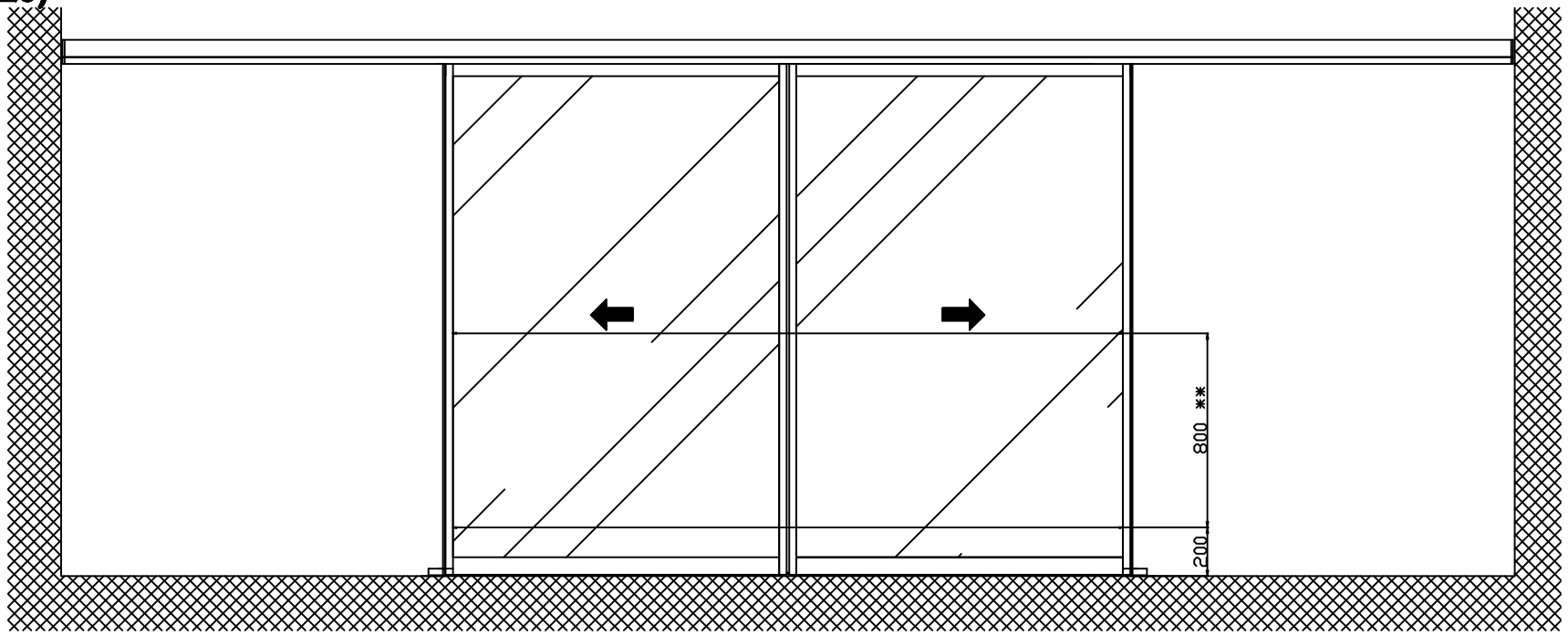

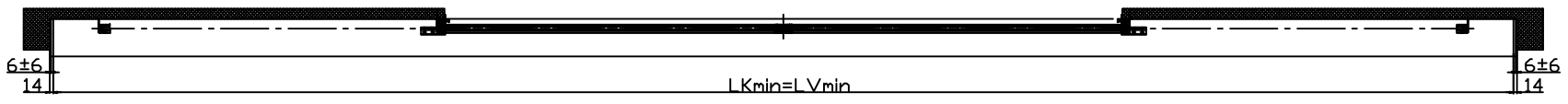

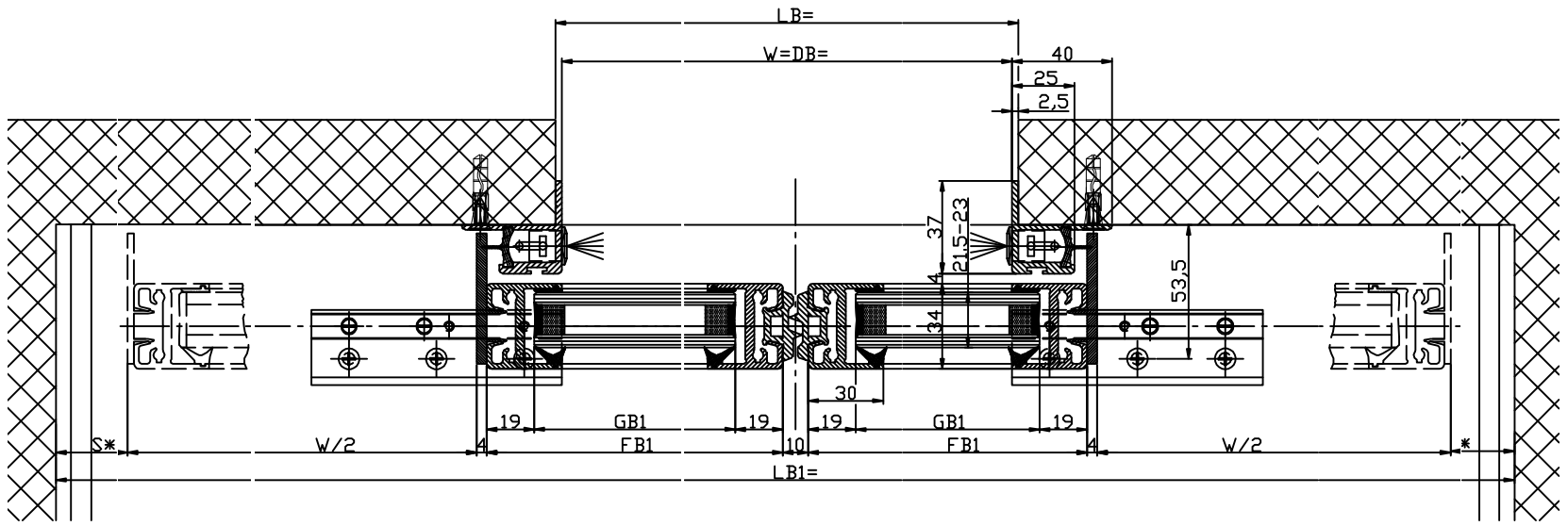

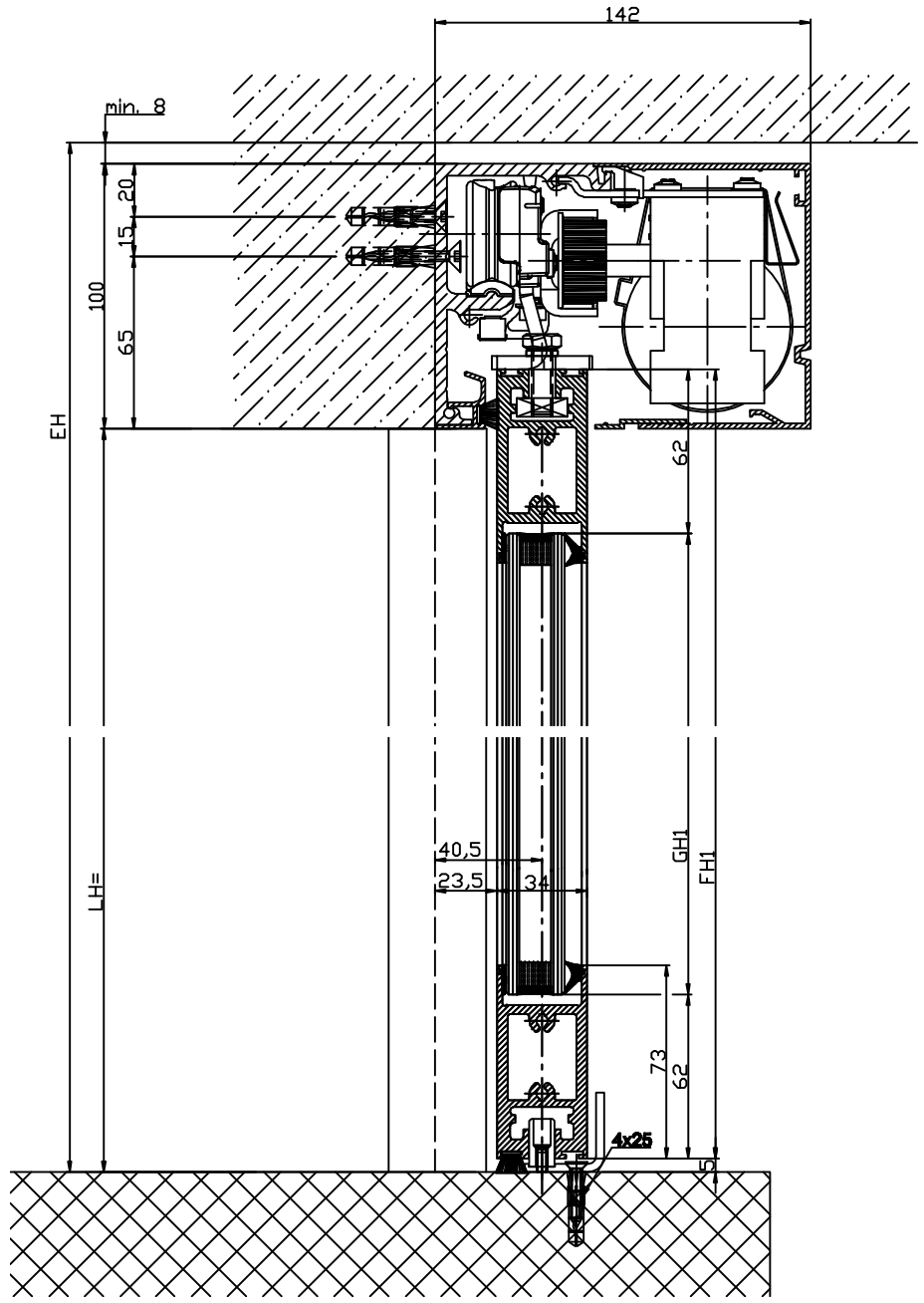

Varianta zasklení-
lepené sklo 8.5-10mm

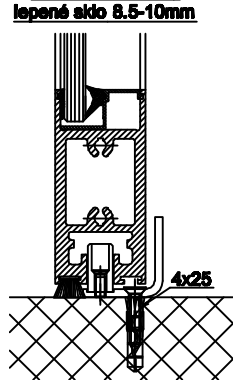

Varianta vedení
CNS-spodní vedení v podlaze

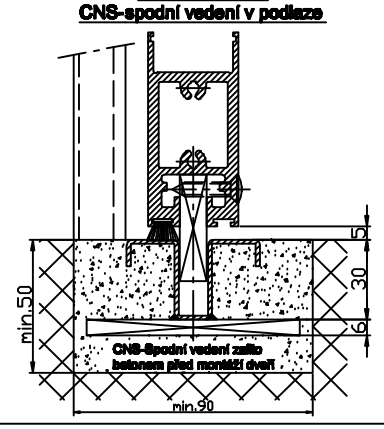

LB1=2W+68+2s	
W=(LB1-2s-68)/2	
LKmin=LVmin=LB1-28	
FB1=W/2+25	
GB1=FB1-38	
FH1=LH1+17.5	
GH1=FH1-124	

Steko automatické dveře a vrata

STEKO spol. s r.o.
Na Brankách 2, 678 01 Blansko
Tel.: +420 516 433 051-3
E-mail: steko@steko.cz
www.steko.cz