1:20

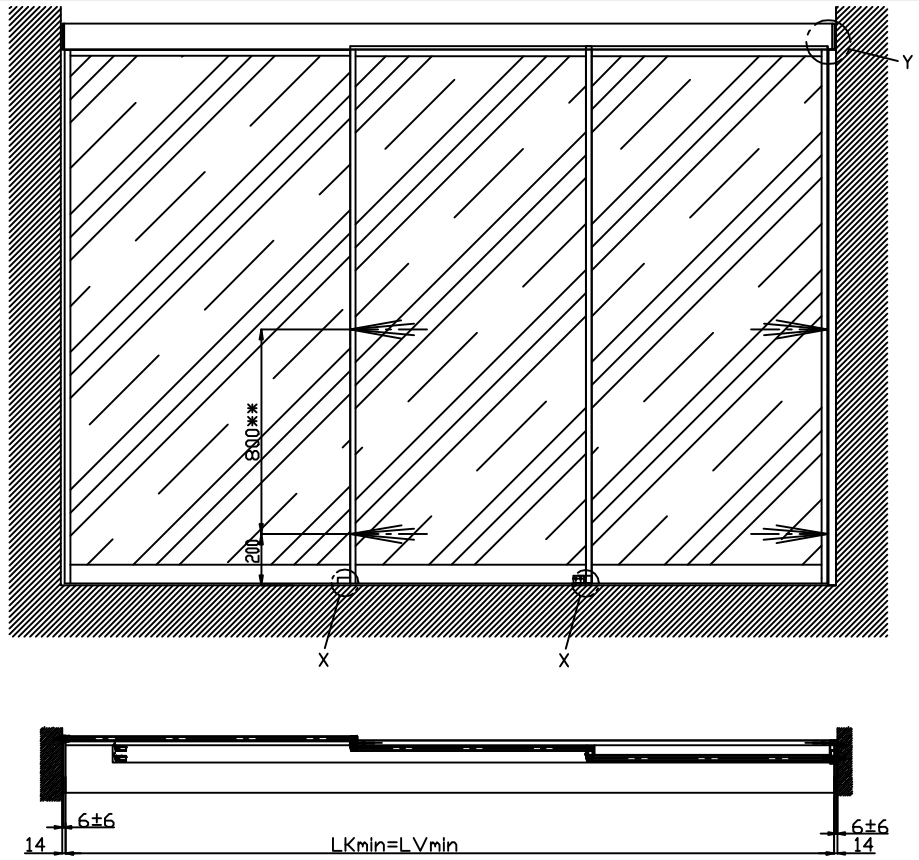

Detail Y

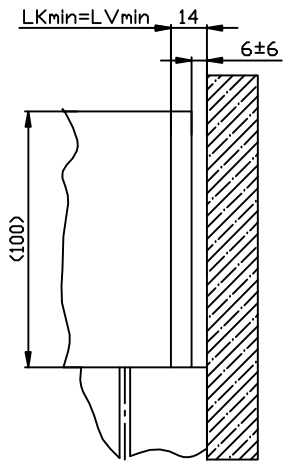

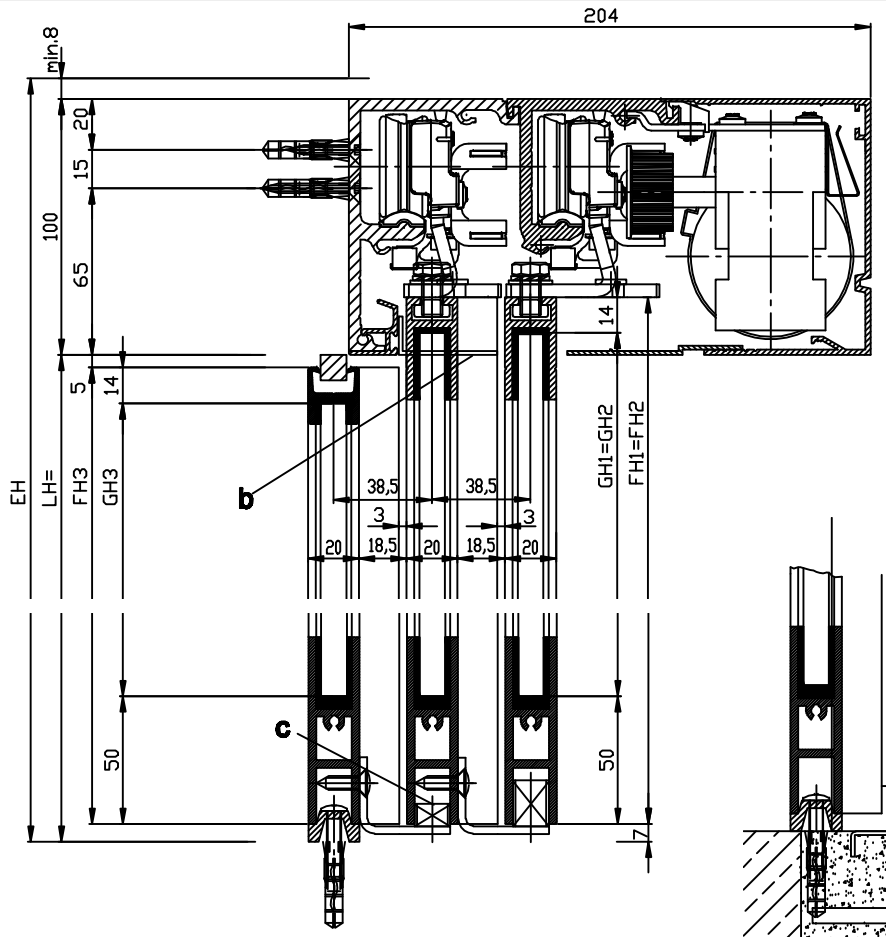

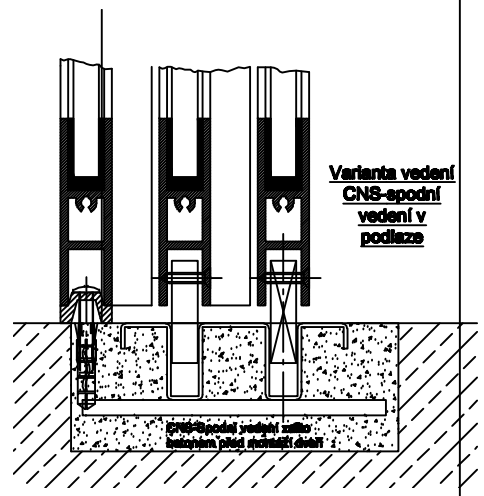

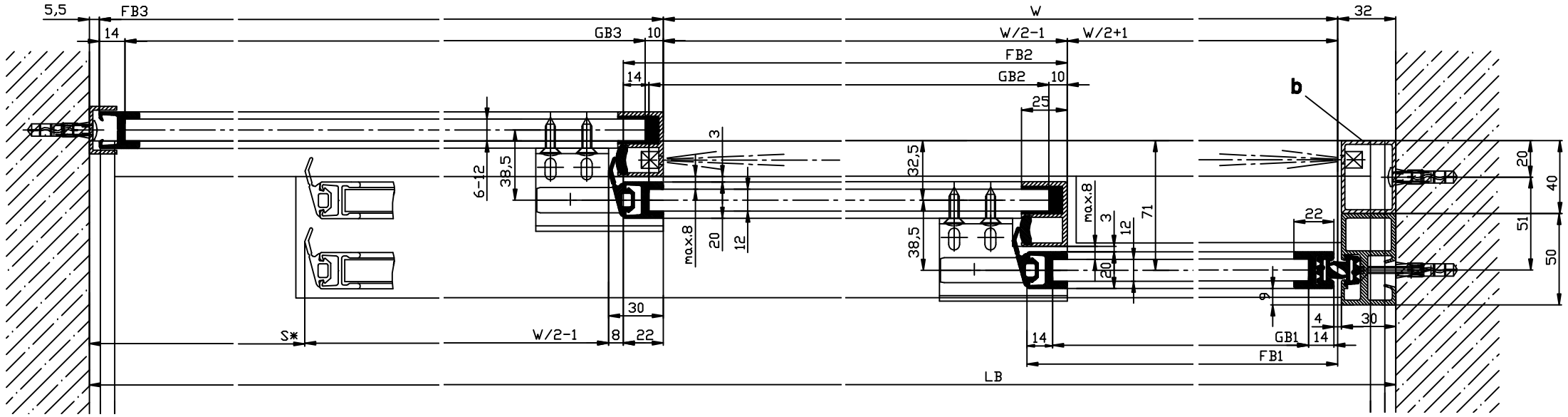

Detail X

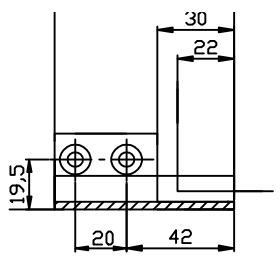

LB=1.5W+61+S		FH1=FH2=LH+15.5	
W=(LB-S-61)/1.5		FH3=LH-12	
LKmin=LVmin=LB-28		FB1=W/2+21	
FB3=LB-W-37.5		FB2=W/2+21	
GB1=FB1-28		GH1=FH1-64	
GB2=FB2-24		GH2=FH2-64	
GB3=FB3-24		GH3=FH3-64	

Steko automatické dveře a vrata

STEKO spol. s r.o.
Na Brankách 2, 678 01 Blansko
Tel.: +420 516 433 051-3
E-mail: steko@steko.cz
www.steko.cz